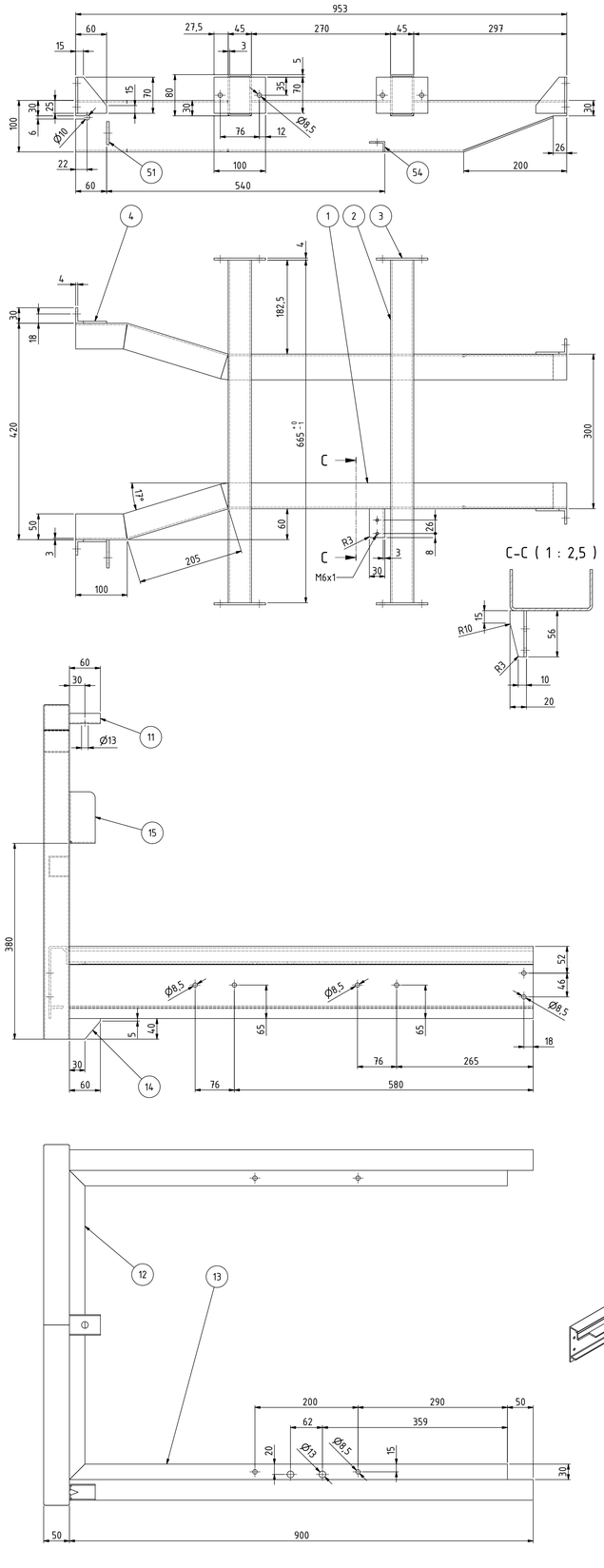


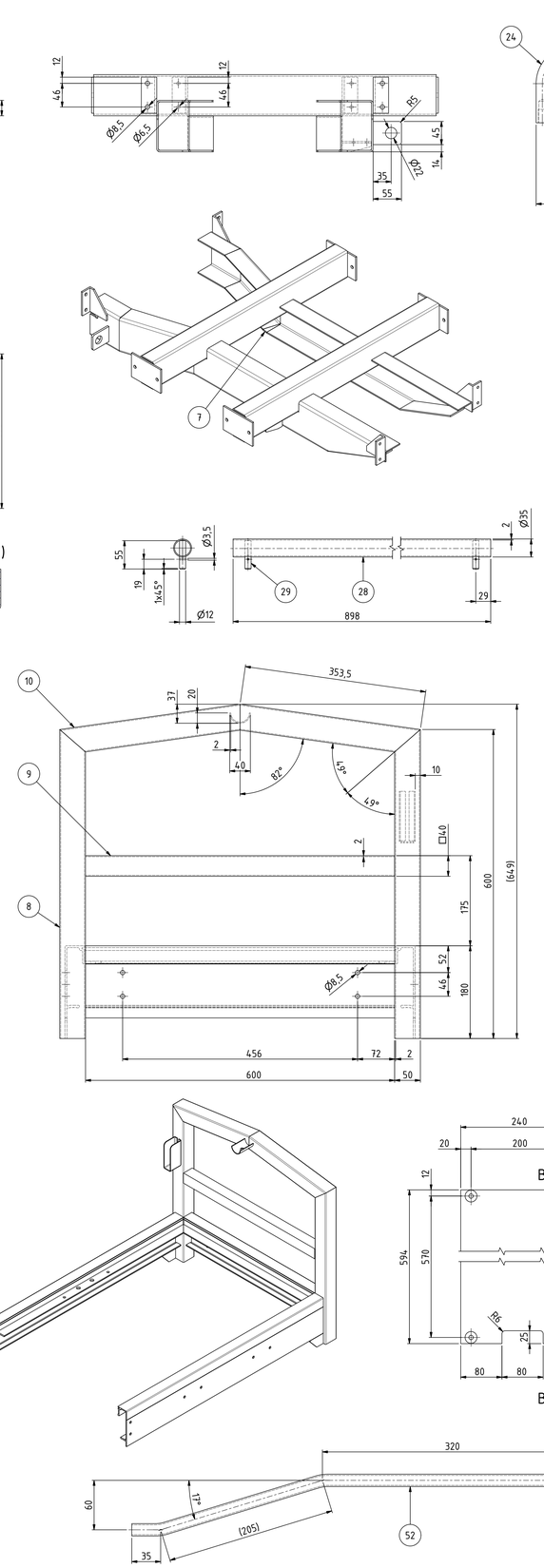


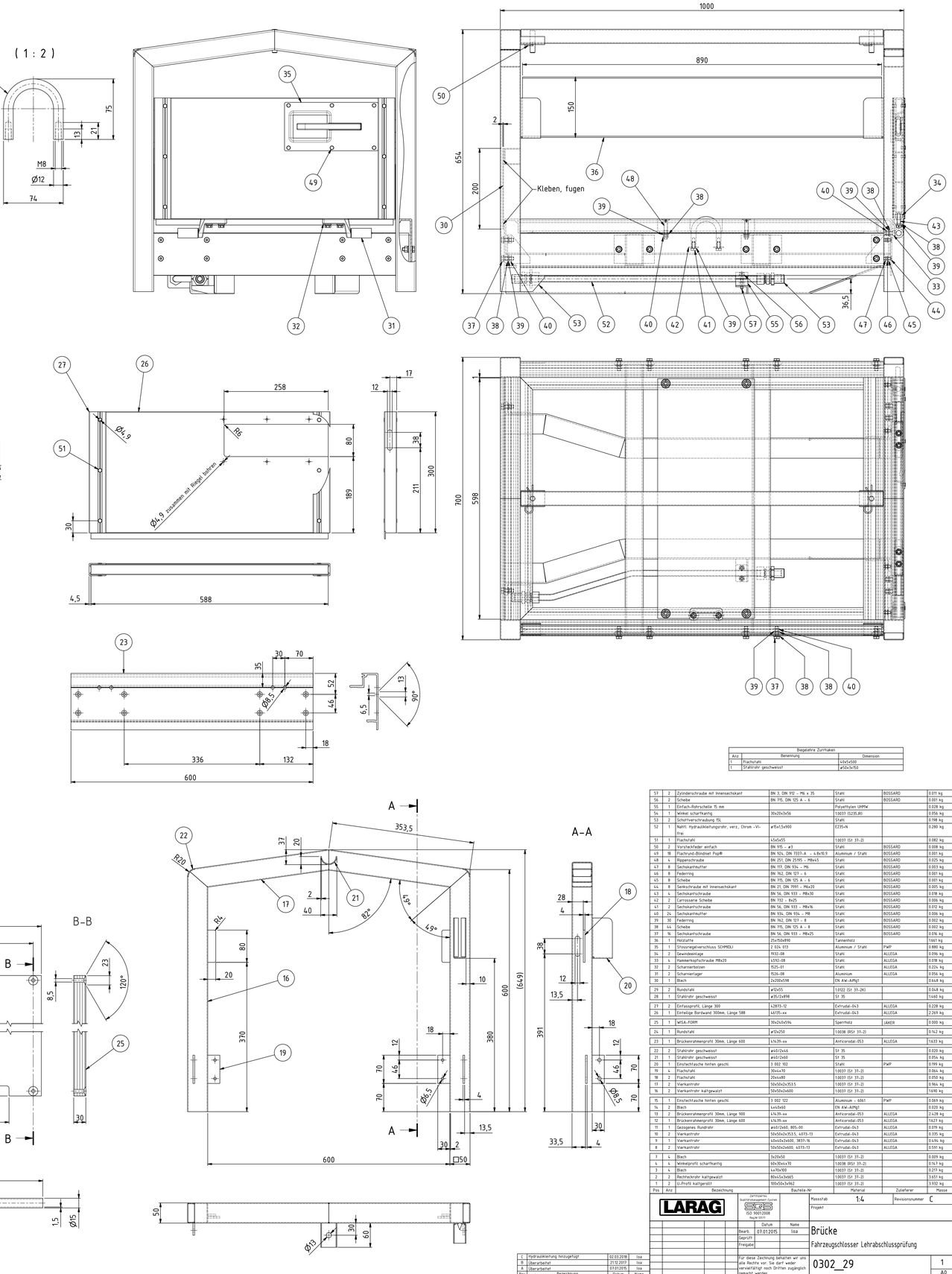


| Biegetehre Zurrhaken | | |
|---|---|---|
| Anz | Benennung | Dimension |
| 1 | Flachstahl | 40x5x500 |
| 1 | Stahlrohr geschweißt | ø50x3x150 |

| Pos | Anz | Bezeichnung | Bauteile-Nr | Material | Zulieferer | Masse |
|---|---|---|---|---|---|---|
| 57 | 2 | Zylinderschraube mit Innensechskant | DIN 3; DIN 912 – M6 x 35 | Stahl | BOSSARD | 0.011 kg |
| 56 | 2 | Scheibe | BN 715; DIN 125 A – 6 | Stahl | BOSSARD | 0.001 kg |
| 55 | 1 | Einfach-Rohrschelle 15 mm | | Polyethylen UHPM | | 0.028 kg |
| 54 | 1 | Winkel scharfkantig | 30x29x3x56 | 1.0037 (S235JR) | | 0.056 kg |
| 53 | 2 | Schutzverschraubung 15L | | Stahl | | 0.198 kg |
| 52 | 1 | Nahtl. Hydraulikleitungsrohr, verz., Chrom -VI.-frei | ø15x1,5x900 | E235+N | | 0.280 kg |
| 51 | 1 | Flachstahl | 45x5x55 | 1.0037 (St 37-2) | | 0.082 kg |
| 50 | 2 | Vorsteckfeder einfach | BN 915; – ø3 | Stahl | BOSSARD | 0.008 kg |
| 49 | 18 | Flachrund-Blindniet Pop® | BN 924; DIN 7337-A – 4.8x10,5 | Aluminium / Stahl | BOSSARD | 0.001 kg |
| 48 | 4 | Ripponschraube | BN 251; DIN 25195 – M8x45 | Stahl | BOSSARD | 0.025 kg |
| 47 | 8 | Sechskantmutter | BN 117; DIN 934 – M6 | Stahl | BOSSARD | 0.003 kg |
| 46 | 8 | Federring | BN 962; DIN 127 – 6 | Stahl | BOSSARD | 0.001 kg |
| 45 | 8 | Scheibe | BN 715; DIN 125 A – 6 | Stahl | BOSSARD | 0.001 kg |
| 44 | 8 | Senkschraube mit Innensechskant | BN 21; DIN 7991 – M5x20 | Stahl | BOSSARD | 0.005 kg |
| 43 | 4 | Sechskantschraube | BN 56; DIN 933 – M8x30 | Stahl | BOSSARD | 0.018 kg |
| 42 | 2 | Cornosserie Scheibe | BN 732 – 8x25 | Stahl | BOSSARD | 0.006 kg |
| 41 | 2 | Sechskantschraube | BN 56; DIN 933 – M8x16 | Stahl | BOSSARD | 0.012 kg |
| 40 | 24 | Sechskantmutter | BN 106; DIN 934 – M8 | Stahl | BOSSARD | 0.006 kg |
| 39 | 30 | Federringe | BN 962; DIN 127 – 8 | Stahl | BOSSARD | 0.002 kg |
| 38 | 44 | Scheibe | BN 715; DIN 125 A – 8 | Stahl | BOSSARD | 0.002 kg |
| 37 | 16 | Sechskantschraube | BN 56; DIN 933 – M8x25 | Stahl | BOSSARD | 0.016 kg |
| 36 | 1 | Holzlatte | 25x150x890 | Tannenholz | | 1.661 kg |
| 35 | 1 | Steuergeräteverschluss SCHMOLL | 2 024. 013 | Aluminium / Stahl | PWP | 0.880 kg |
| 34 | 2 | Gewindeeinlage | 1932-08 | Stahl | ALLEGA | 0.096 kg |
| 33 | 4 | Hammerkopfschraube M8x20 | L592-08 | Stahl | ALLEGA | 0.038 kg |
| 32 | 2 | Scharnierbolzen | 1525-01 | Stahl | ALLEGA | 0.224 kg |
| 31 | 2 | Scharnierlager | 1526-08 | Aluminum | ALLEGA | 0.056 kg |
| 30 | 1 | Blech | 2x2000x598 | EN AW-AlMg1 | | 0.648 kg |
| 29 | 2 | Rundstahl | ø15x55 | 1.0122 (St 37-2K) | | 0.046 kg |
| 28 | 1 | Stahlrohr geschweißt | ø35/2x898 | St 35 | | 1.468 kg |
| 27 | 2 | Einfassprofil, Länge 300 | L2873-12 | Extrudal-043 | ALLEGA | 0.228 kg |
| 26 | 1 | Einteilige Bordwand 300mm, Länge 588 | L4135-xx | Extrudal-043 | ALLEGA | 2.269 kg |
| 25 | 1 | WISA-FORM | 30x24x594 | Sperrholz | JAKER | 0.000 kg |
| 24 | 1 | Rundstahl | ø13x250 | 1.0038 (RSt 37-2) | | 0.963 kg |
| 23 | 1 | Brückenrahmenprofil 30mm, Länge 600 | L4439-xx | Anticorodal-053 | ALLEGA | 7.633 kg |
| 22 | 2 | Stahlrohr geschweißt | ø40/2x46 | St 35 | | 0.020 kg |
| 21 | 1 | Stahlrohr geschweißt | ø40/2x60 | St 35 | | 0.054 kg |
| 20 | 1 | Einsteckfasche hinten geschl. | 3 002 102 | Stahl | PWP | 0.199 kg |
| 19 | 4 | Flachstahl | 30x4x70 | 1.0037 (St 37-2) | | 0.064 kg |
| 18 | 2 | Flachstahl | 20x4x80 | 1.0037 (St 37-2) | | 0.050 kg |
| 17 | 2 | Vierkantrohr | 50x50x2x353,5 | 1.0037 (St 37-2) | | 0.964 kg |
| 16 | 2 | Vierkantrohr kaltgewalzt | 50x50x2x600 | 1.0037 (St 37-2) | | 1.690 kg |
| 15 | 1 | Einsteckfasche hinten geschl. | 3 002 122 | Aluminum – 6061 | PWP | 0.069 kg |
| 14 | 2 | Blech | 4x40x60 | EN AW-AlMg1 | | 0.020 kg |
| 13 | 2 | Brückenrahmenprofil 30mm, Länge 900 | L4439-xx | Anticorodal-053 | ALLEGA | 2.428 kg |
| 12 | 1 | Brückenrahmenprofil 30mm, Länge 600 | L4439-xx | Anticorodal-053 | ALLEGA | 1.627 kg |
| 11 | 1 | Gezogenes Rundrohr | ø40/2x60, R05-00 | Extrudal-043 | ALLEGA | 0.019 kg |
| 10 | 2 | Vierkantrohr | 50x50x2x353,5, L4373-13 | Extrudal-043 | ALLEGA | 0.335 kg |
| 9 | 1 | Vierkantrohr | 40x40x2x600, 3837-16 | Extrudal-043 | ALLEGA | 0.496 kg |
| 8 | 2 | Vierkantrohr | 50x50x2x600, L4373-13 | Extrudal-043 | ALLEGA | 0.591 kg |
| 7 | 4 | Blech | 3x20x50 | 1.0038 (St 37-2) | | 0.009 kg |
| 6 | 4 | Winkelprofil scharfkantig | 60x30x4x70 | 1.0038 (RSt 37-2) | | 0.147 kg |
| 5 | 4 | Blech | 4x70x100 | 1.0037 (St 37-2) | | 0.219 kg |
| 4 | 2 | Rechteckrohr kaltgewalzt | 80x40x3x665 | 1.0037 (St 37-2) | | 3.651 kg |
| 1 | 2 | U-Profil kaltgeroll | 100x50x3x962 | 1.0037 (St 37-2) | | 3.932 kg |

| Rev | Bezeichnung | Datum | Name |
|---|---|---|---|
| C | Hydraulikleitung hinzugefügt | 02.03.2018 | Ioa |
| B | Überarbeitet | 21.12.2017 | Ioa |
| A | Überarbeitet | 07.01.2015 | Ioa |

REVISIONSVERLAUF

LARAG

Zertifizierte Qualitätsmanagement ISO 9001:2008 DQS Reg.Nr. 12011

| | Datum | Name |
|---|---|---|
| Bearb. | 07.01.2015 | Ioa |
| Geprüft | | |
| Freigabe | | |

Für diese Zeichnung behalten wir uns alle Rechte vor. Sie darf weder vervielfältigt noch Dritten zugänglich gemacht werden.

Dateiname 0302_29.idw

Maßstab 1:4

Revisionsnummer C

Projekt

# Brücke

Fahrzeugschlosser Lehrabschlussprüfung

0302_29

1

A0

Index | Änderungen | Datum | Name

Autodesk Inventor